SW14系列

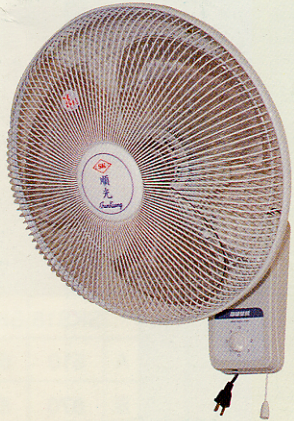

- 四段三速開關
- 180° 自動旋轉
- 高級塑膠扇葉
- 安裝簡易

外型尺寸圖

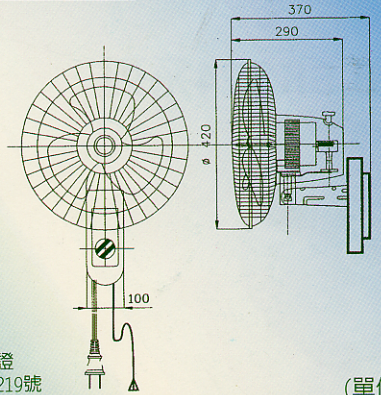

SW14
ISO9002認證
台正字第4219號

(單位 mm)